ՀԱՏԱԿԱԳԻԾ 0.00 ՆԻՇՈՒՄ, Մ1:100

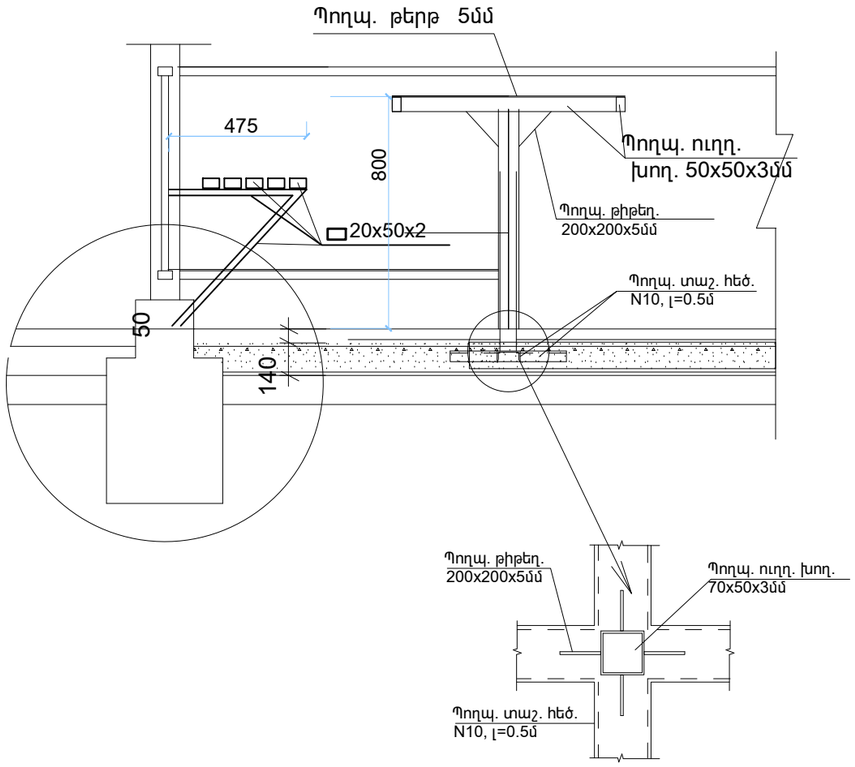

ՍԵՂԱՆԻ ԿՈՆՍՏՐՈՒԿՑԻԱՆ, Մ1:25

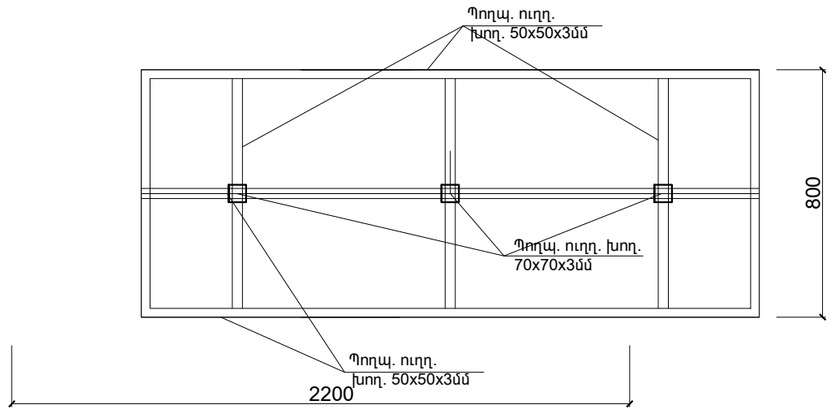

ՀԱՆԳՈՒՅՑ-1, Մ1:20

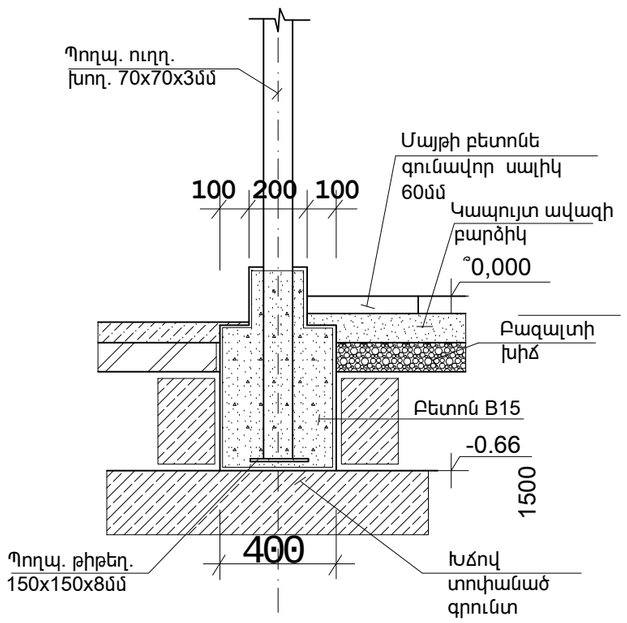

ԼՈՒՍԱՎՈՐՈՒԹՅԱՆ ԴԵԿՈՐԱՏԻՎ ՀԵՆԱՍՅՈՒՆ

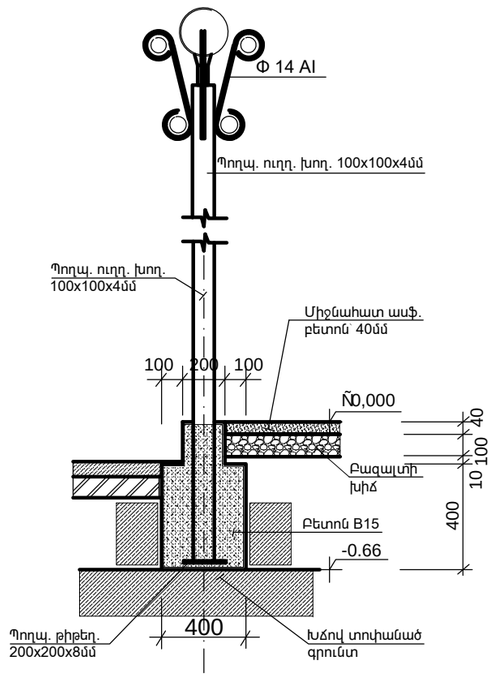

			Բակային տարածքի բարեկարգման նախագիծ Հասցե՝ Զրվեժ Բանավան 1,2 շենքերի և հանրակացարանի հարակից տարածք			
Տնօրեն						
ՆԳՃ	Հ. Հովսեփյան		Ճարտարապետական մաս	փուլ	թերթ	թերթեր
Նախագծեց	Ա. Աբրահամյան			Ա.Ն.	ՃՇ - 6	10
			Սեղան, լուսավորության սյուն	«ՍՈՒՖԵՏ» ՍՊԸ		